Bobcat®

S70

Compacte laders

Wie niet groot is, moet sterk zijn

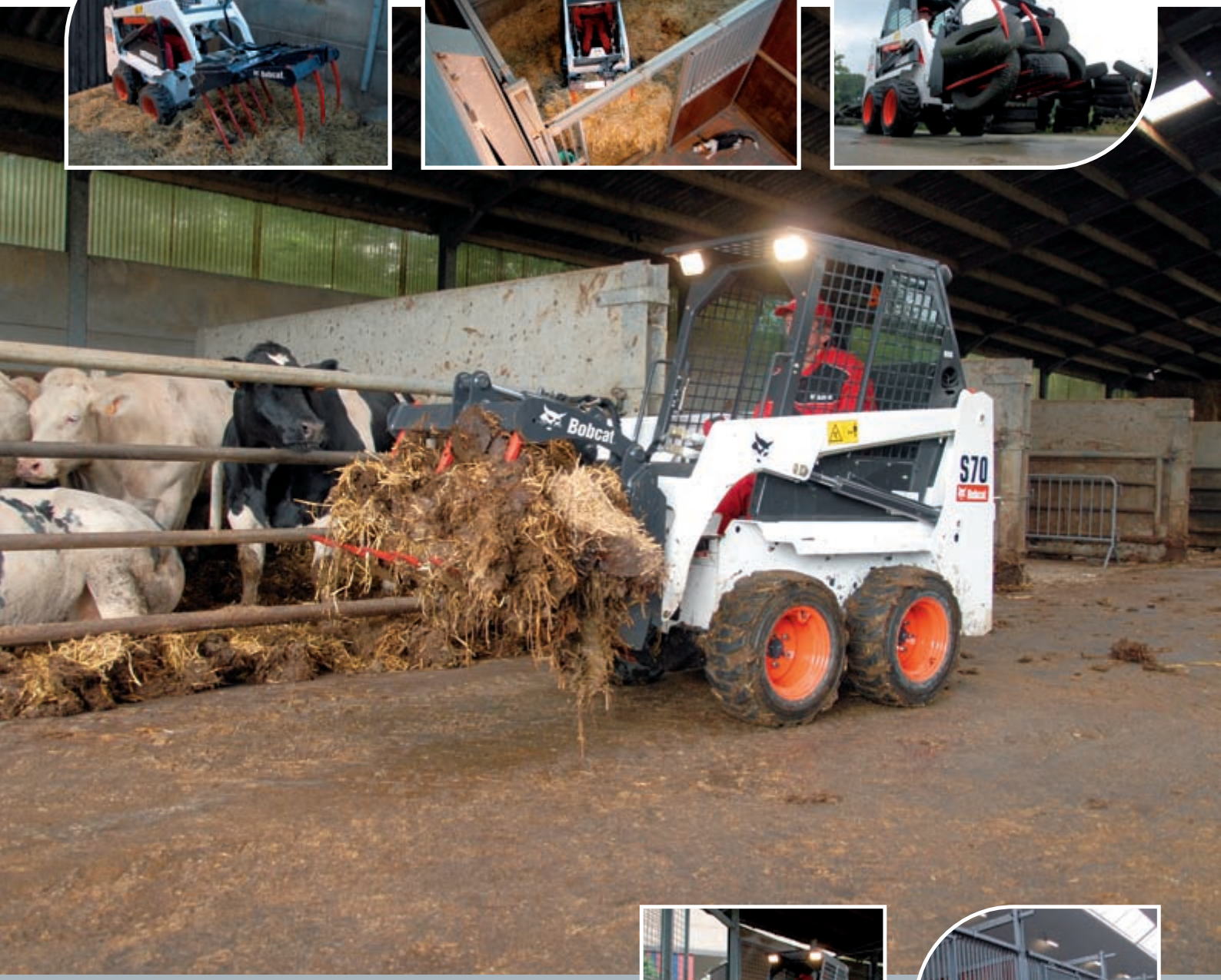

Hij mag dan klein zijn – zijn voordelen zijn dat niet

In het Bobcat gamma van compacte laders steekt de S70 er met kop en schouders bovenuit, en wel omdat hij zo klein is – hij is de kleinste van alle kleintjes! Maar door zijn flexibiliteit, zijn gebruiksgemak en het feit dat hij voor veel toepassingen inzetbaar is, is de S70 echt uniek. Met belangrijke voordelen die de machine veiliger, duurzamer en comfortabeler maken, zodat u aan de slag kunt op de krapste werkterreinen en zelfs onder lage plafonds.

Een onuitwisbare indruk

Uw Bobcat S70 werd gebouwd met het oog op duurzaamheid en beschikt over enkele van de fantastische voordelen van onze grote laders:

- verstevigde hefarmen
- extra sterke verstelranden en wielbouten
- een nieuw hydrostatisch pompcentreersysteem vervangt de torsieveren door spanveren, voor minder onderhoud en minder stilstandtijd
- een automatische riemspanner met robuuste onderdelen en een eenvoudig ontwerp.

Uitstekende prestaties

Geniet van de superieure prestaties van de S70, met zijn motor van 22,5 pk die een volledig hydrostatisch, vierwielgestuurd systeem aandrijft. Hij haalt een rijsnelheid van 10 km/u, maar is tegelijk zo makkelijk te vervoeren: u laadt hem gewoon op een aanhangwagen en klaar is kees! Dankzij het hydraulisch debiet en de pompcapaciteit is hij bovendien een toonbeeld van efficiëntie en rendement.

Perfect comfort voor een productieve werkdag

De S70 biedt u tal van comfortfuncties voor een vloeiende rit, meer veiligheid en minder machineslijtage.

- De nieuwe pompophanging en de motorophangingsisolatie verminderen het trillingsniveau.
- Voortreffelijke zichtbaarheid opzij en vooraan vanuit de cabine.
- Speciaal voor de machine ontwikkelde koplampen verlichten het werkterrein.
- Een gebruiksvriendelijk dashboard dat de bestuurder altijd op de hoogte houdt van de machinefuncties.
- Optionele cabineverwarming en heavy-duty banden voor een verhoogde tractie.

Eenvoudig te vervoeren, gemakkelijk te onderhouden

Een minikrachtcentrale

Met zijn ultracompacte afmetingen:

- 901 mm breed
- 1814 mm hoog
- 2553 mm lang met een 36" standaard graafbak
- 1291 kg bedrijfsgewicht

kan de S70 gemakkelijk vervoerd worden op een aanhangwagen achter een middelgrote wagen.

Snel en eenvoudig te onderhouden

Alle gebruikelijke onderhoudspunten zoals filters en luchtaflaat zijn vlot bereikbaar dankzij de grote achterklep en de dwars gemonteerde motor.

Gegevens van de machine

Nominale werkcapaciteit	343 kg
Kiplast	686 kg
Pompcapaciteit	37 l/min bij 100% efficiëntie
Systeemontlasting bij snelkoppelingen	207 bar
Max. rijsnelheid	9,8 km/h

Motor

Merk / Model	Kubota / D1005-E3B-BC-3
Brandstof / Koeling	Diesel / Vloeistof
Max. vermogen bij 3000 tpm (SAE J1349)	16,8 kW
Koppel bij 2200 tpm (SAE J1349)	62,8 Nm
Aantal cilinders	3
Cilinderinhoud	1001 cm^3
Inhoud brandstoftank	24,6 l

Gewicht

Bedrijfsgewicht	1268 kg

Bedieningselementen

Besturingssysteem van het voertuig	Richting en snelheid bediend door twee hendels
Laderhydrauliek kippen en heffen	Afzonderlijke pedalen
Hulphydrauliek vooraan	Zijdelingse beweging van de rechterstuurhendel

Aandrijfsysteem

Transmissie	Traploze hydrostatische tandemzuigerpompen, die twee volledig omkeerbare hydrostatische motoren aandrijven

Standaardkenmerken

Automatisch geactiveerde gloeibougies
Bob-Tach™ frame
BICS-vergrendelingssysteem
Uitzetten motor/hydraulisch systeem
Hulphydrauliek vooraan
Geveerde stoel met hoge beklede ruggensteun
Instrumentatie
Hefarmsteun
23 x 5,70-12, 4 lagen, smalle banden
Werklichten, voor en achter
Bestuurderscabine*
Parkeerrem
Boven- en achterruit
Veiligheidsgordel
Stoelbeugel
Vonkwerende uitlaat
CE-certificatie

* De Roll Over Protective Structure (ROPS) (bescherming tegen over kop gaan) – voldoet aan de eisen van SAE-J1040 en ISO 3471

Opties

Verwarmde afgesloten cabine
23 x 8,50-12, 6 lagen, banden voor zwaar werk

Afmetingen

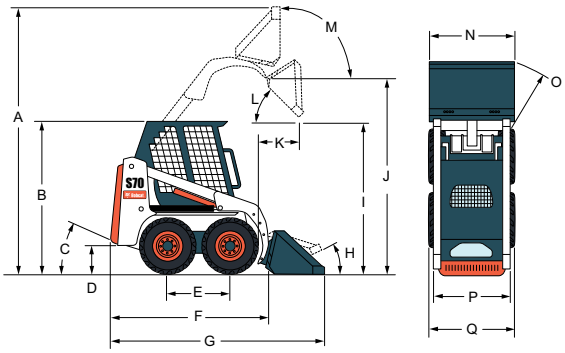

(A)	3131 mm	(J)	2399 mm
(B)	1814 mm	(K)	469 mm
(C)	25°	(L)	34°
(D)	141 mm	(M)	97°
(E)	722 mm	(N)	914 mm
(F)	1917 mm	(O)	1557 mm
(G)	2553 mm	(P)	752 mm
(H)	22°	(Q)	901 mm
(I)	1891 mm		

Aanbouwdelen

Keerbezem*†
Grondboor
Dieplepel
Bakken
Graver
Dumpwagen
Landbouwgrijper
Hydraulische breekhamer**
Egalisator
Minigrondschraper
Palletvork
Sneeuwfrees*
V-sneeuwblad
Powerhark
Boomstronkfrees
Bezem met opvangbak
Tuinfrees
Sleuvengraver
Universeel blad
Universele vorken
Universele grijper

*Bedieningskit voor aanbouwdelen nodig.
**Het gebruik van de lader uitgerust met dit aanbouwdeel vereist de montage van een kit voor speciale toepassingen. Deze bestaat uit een Lexan cabinedeur van 12 mm met een boven- en achterruit van 6 mm.
†Optionele waterkit.

Specificaties en ontwerp zijn zonder voorafgaande kennisgeving voor wijzigingen vatbaar. - Het afgebeelde Bobcat-product behoort mogelijk niet tot de standaarduitrusting.

www.bobcat.eu

FSC Mixed Sources

Bobcat®

©2008 Bobcat EMEA 4472200-NL (10-08)

Bobcat EMEA - Drève Richelle 167 - B-1410 Waterloo, Belgium